GÉNIE INDUSTRIEL – Orientations (12 cr.)

	Automne	Hiver		Été	Automne	Hiver	

A — INGÉNIERIE DES SERVICES

- 1801 (70 cr.) → IND8844 (3–0–6) 3 cr. — Ergonomie avancée
- 3303 → IND8341 (3–0–6) 3 cr. — Techn. d'organ. des services
- 3501 (70 cr.) → IND8444 (3–0–6) 3 cr. — Amélioration continue
- MTH2402 → MTH8410 (3–1,5–4,5) 3 cr. — Méth. d'optimis. pour les services

Note : dans cette orientation, les cours IND4341 et MTH4410 sont obligatoires.

B — SANTÉ ET SÉCURITÉ DU TRAVAIL

- 70 cr. → IND8841 (3–0–6) 3 cr. — Sécurité industrielle
- 1801 (70 cr.) → IND8844 (3–0–6) 3 cr. — Ergonomie avancée
- 70 cr. → IND8843 (3–0–6) 3 cr. — Hygiène du milieu de travail
- 70 cr. → IND8833A (3–0–6) 3 cr. — Org. de la prév. en entreprise

C — PRODUCTION À VALEUR AJOUTÉE

- 3903 → IND8443 (3–1,5–4,5) 3 cr. — Outils et syst. de gestion manuf.
- 3501 (70 cr.) → IND8444 (3–0–6) 3 cr. — Amélioration continue
- 70 cr. → IND8202 (3–0–6) 3 cr. — Production durable
- 3302 → MTH8442 (3–0–6) 3 cr. — Ordonnanc. de la production
- 70 cr. → IND8201 (3–0–6) 3 cr. — Conc. intég. et ingén. simul.
- 70 cr. → IND8203 (3–0–6) 3 cr. — Lancement industriel

D — INTERACTIONS HUMAIN–ORDINATEUR

9 cr. obligatoires

- 70 cr. → IND8402 (3–0–6) 3 cr. — Interfaces humain–ordinateur
- 70 cr. → IND8412 (2–1–6) 3 cr. — Ergonomie des sites Web
- 70 cr. → IND8409 (3–0–6) 3 cr. — Interf. humain–ordin. spéc.

3 cr. au choix

- Co: INF2010 → LOG2420 (3–1,5–4,5) 3 cr. — Anal. conc. interf. utilisat.

3 cr. au choix

- 70 cr. → IND8845 (2–1–6) 3 cr. — Design graph. et interact.
- 60 cr. → Co: INF2010 → LOG4420 (2–1–6) 3 cr. — Ergonomie des sites Webl
- 70 cr. → IND8211 (2–1–6) 3 cr. — Ingén. systèmes d'inform.

BACCALAURÉAT–MAÎTRISE INTÉGRÉ

Il est conseillé à l'étudiant choisissant le BMI de faire ce qui suit:

- hiver 6 : rencontrer un professeur pour définir la maîtrise souhaitée et remplacer à l'automne 7 les 2 cours d'orientation par 2 cours du plan d'études de maîtrise
- automne 7 : faire les démarches d'inscription au BMI
- hiver 8 : faire les 3 cours du baccalauréat et 2 cours du plan d'études de la maîtrise.

AUTRES ORIENTATIONS DISPONIBLES

- PERSONNALISÉE (voir le fichier ind13c.pdf pour les précisions)

et les orientations thématiques

- DÉVELOPPEMENT DURABLE
- INNOVATION TECHNOLOGIQUE
- MATHÉMATIQUES DE L'INGÉNIEUR
- PROJETS INTERNATIONAUX.

Note 1 : l'étudiant doit réussir 12 crédits parmi les cours de cette page et les cours des orientations thématiques INNOVATION TECHNOLOGIQUE et PROJETS INTERNATIONAUX. S'il réussit 9 crédits associés à l'une des trois orientations de cette page, le nom de cette orientation sera mentionné sur son relevé de notes.

Note 2 : dans cette page, les cours identifiés par 4 chiffres doivent être précédés par IND.

GÉNIE INDUSTRIEL – Orientation personnalisée (12 cr.)

	Automne	Hiver		Été	Automne	Hiver	

ORIENTATION PERSONNALISÉE

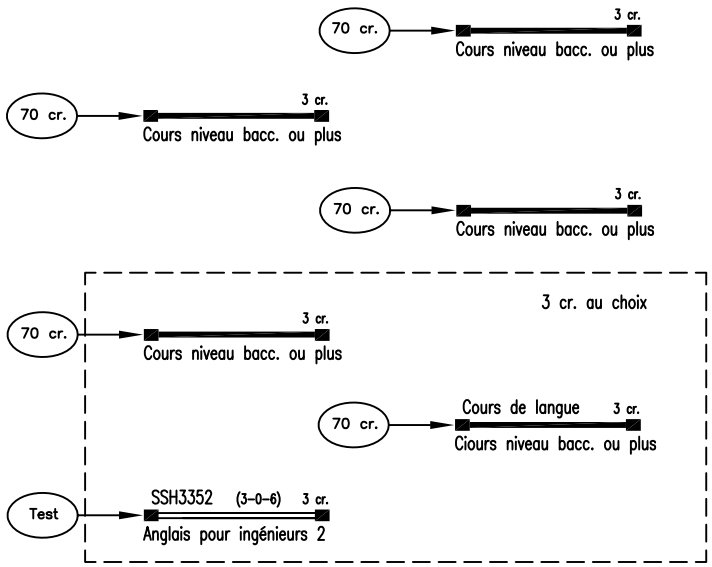

NOTE RELATIVE À L'ORIENTATION PERSONNALISÉE

Pour favoriser la responsabilisation et l'esprit d'initiative, l'étudiant peut se construire une orientation personnalisée.

Les règles suivantes doivent toutefois être respectées.

1) Les cours qui composent cette orientation doivent être pertinents et cohérents à la réalisation d'une carrière dans le domaine du génie industriel.
2) Les cours qui composent cette orientation doivent être de niveau universitaire et crédités dans un programme de niveau baccalauréat ou plus.
3) L'orientation et les cours qui la composent doivent être approuvés au préalable par le responsable de programme.
4) Les cours qui ne sont pas offerts à Polytechnique Montréal pourront être suivis dans un autre établissement, à condition de respecter les règles de l'entente CRÉPUQ touchant les cours hors établissement.
5) Un seul cours de langue autre que le français (anglais ou autre langue) est autorisé et il doit respecter le règlement figurant dans l'annuaire, sur les cours de langue.